KH24AC

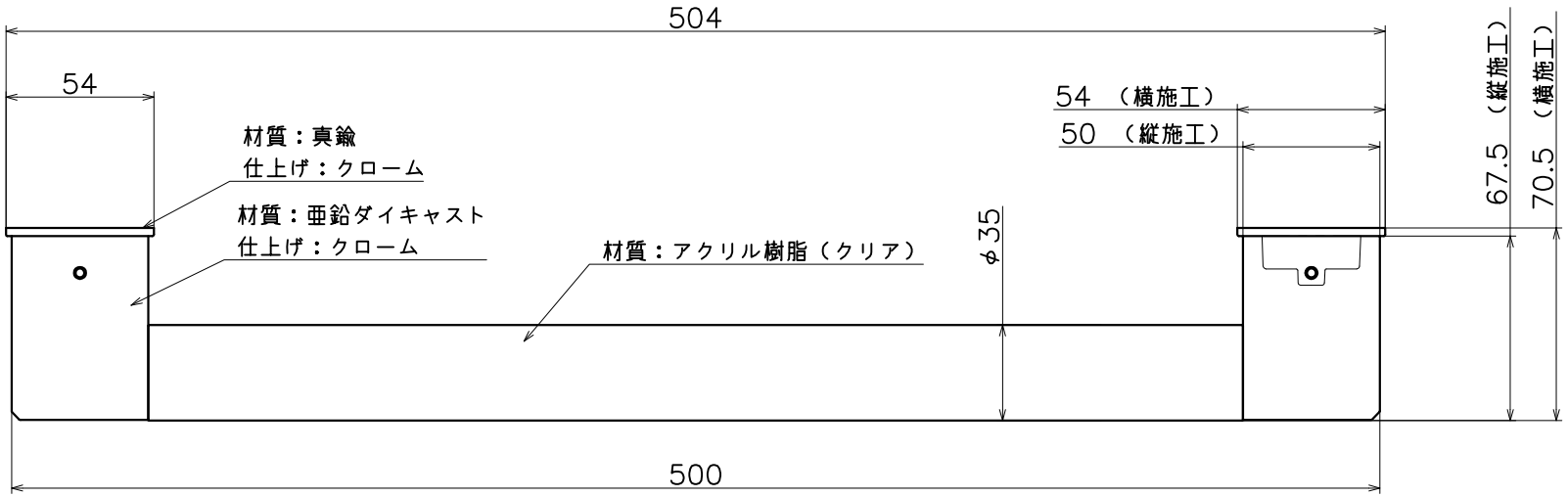

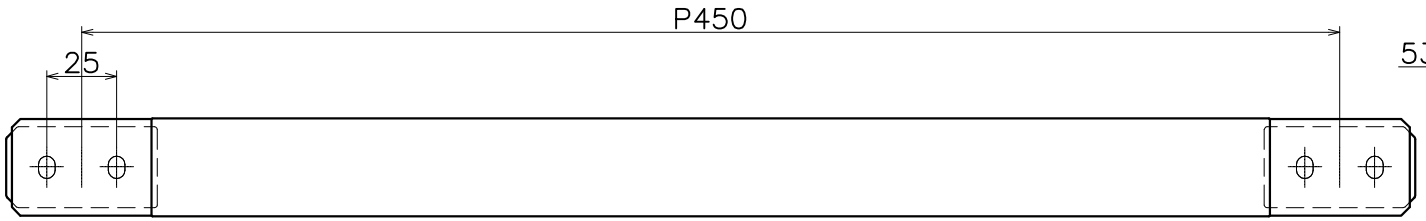

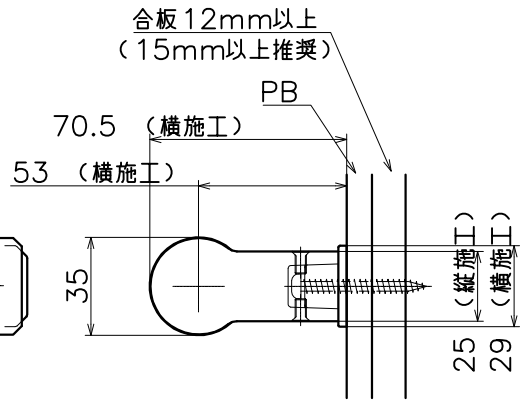

(S=1:2)

KAWAJUN
河淳株式会社